CONFIGURAÇÃO DE PENAS P/ PLOTAGEM

COR	ESP.
1	0,4
2	0,2
3	0,6
4	0,25
5	0,3
6	0,5
7	0,25
8	0,1
9	0,15
10	0,8

ARMAÇÃO DAS VIGAS DO TELHADO DA ADMINISTRAÇÃO

VINCL4

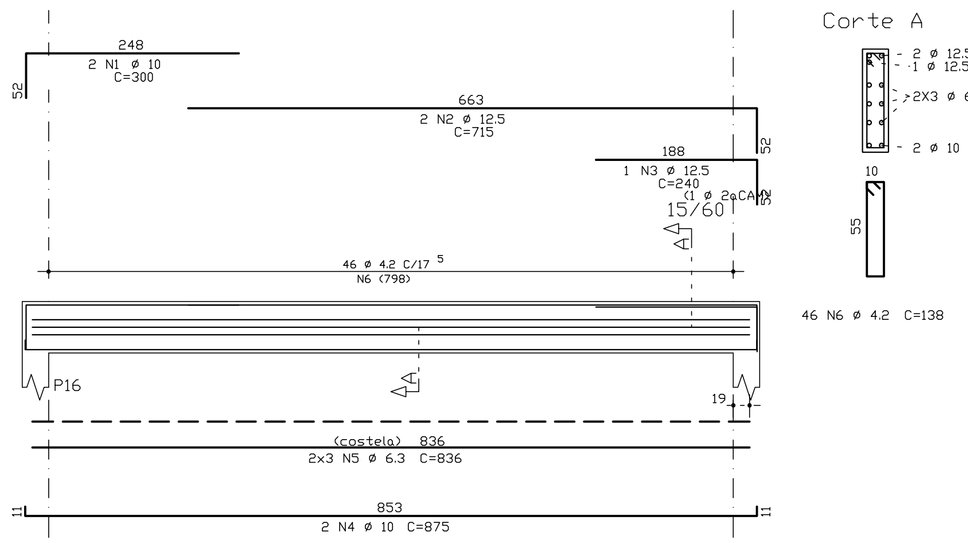

VINCL5

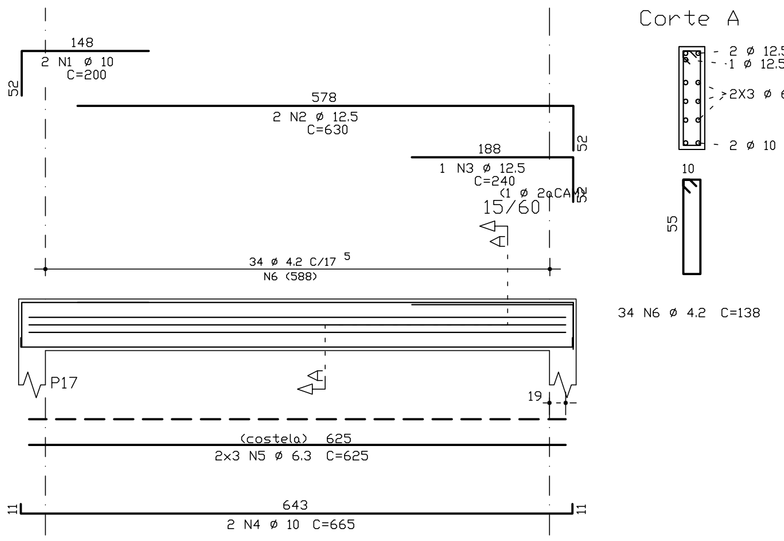

VINCL6

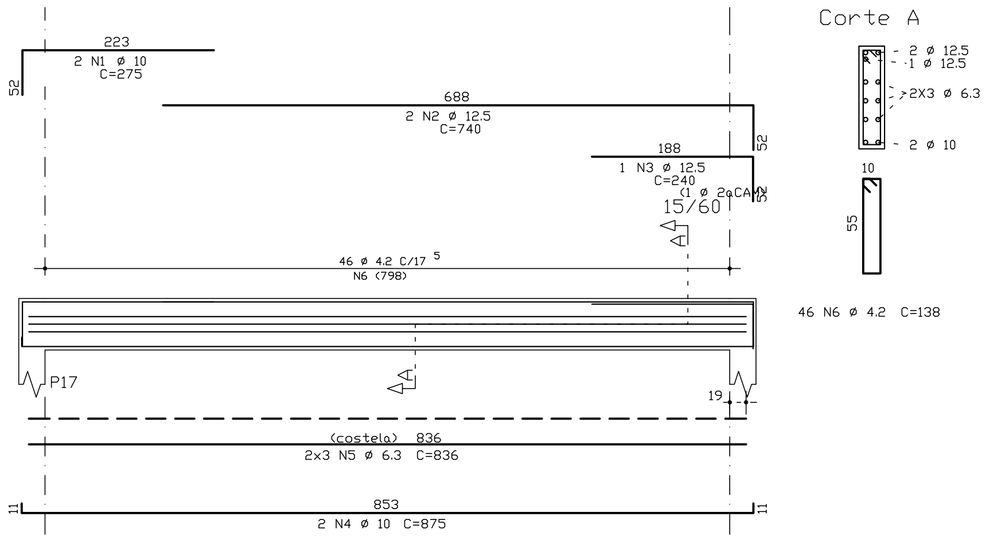

VINCL7

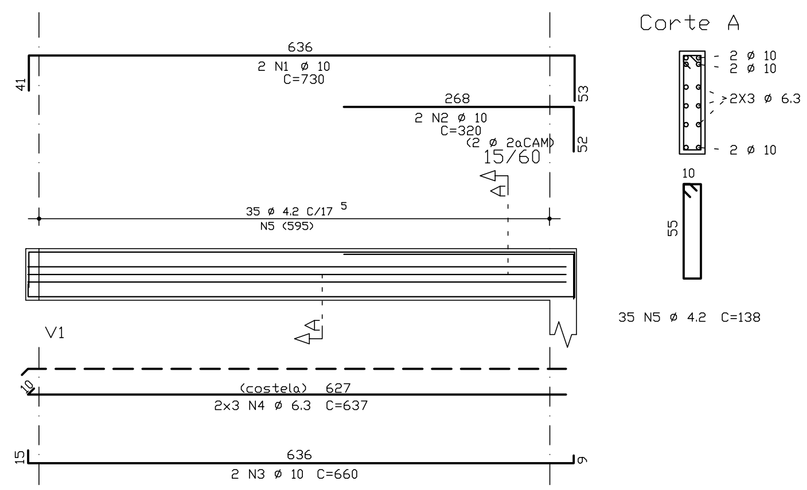

VINCL8

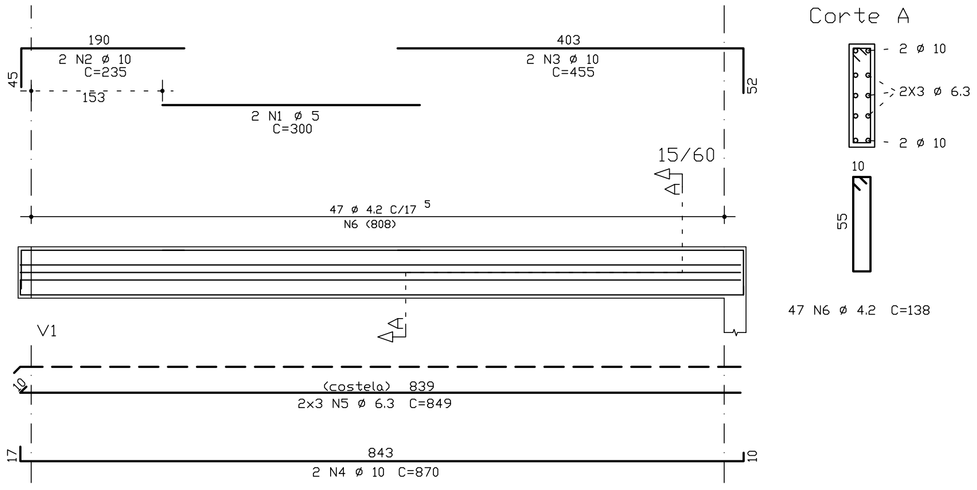

VINCL9

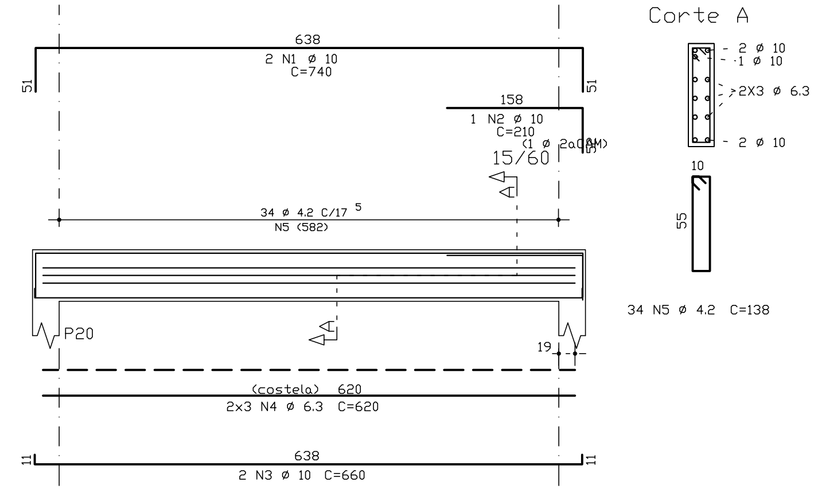

VINCL10

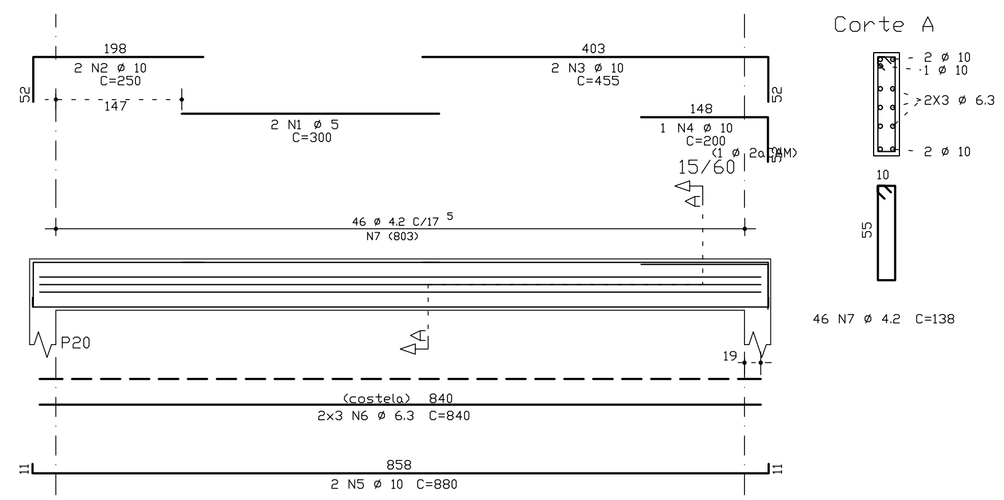

	AÇO	POS	BIT (mm)	QUANT	COMPRIMENTO UNIT (cm)	COMPRIMENTO TOTAL (cm)
VINCL4						
	50A	1	10	2	300	600
	50A	2	12.5	2	715	1430
	50A	3	12.5	1	240	240
	50A	4	10	2	875	1750
	50A	5	6.3	6	836	5016
	60B	6	4.2	46	138	6348
VINCL5						
	50A	1	10	2	200	400
	50A	2	12.5	2	630	1260
	50A	3	12.5	1	240	240
	50A	4	10	2	665	1330
	50A	5	6.3	6	625	3750
	60B	6	4.2	34	138	4692
VINCL6						
	50A	1	10	2	275	550
	50A	2	12.5	2	740	1480
	50A	3	12.5	1	240	240
	50A	4	10	2	875	1750
	50A	5	6.3	6	836	5016
	60B	6	4.2	46	138	6348
VINCL7						
	50A	1	10	2	730	1460
	50A	2	10	2	320	640
	50A	3	10	2	660	1320
	50A	4	6.3	6	637	3822
	60B	5	4.2	35	138	4830
VINCL8						
	60B	1	5	2	300	600
	50A	2	10	2	235	470
	50A	3	10	2	455	910
	50A	4	10	2	870	1740
	50A	5	6.3	6	849	5094
	60B	6	4.2	47	138	6486
VINCL9						
	50A	1	10	2	740	1480
	50A	2	10	1	210	210
	50A	3	10	2	660	1320
	50A	4	6.3	6	620	3720
	60B	5	4.2	34	138	4692
VINCL10						
	60B	1	5	2	300	600
	50A	2	10	2	250	500
	50A	3	10	2	455	910
	50A	4	10	1	200	200
	50A	5	10	2	880	1760
	50A	6	6.3	6	840	5040
	60B	7	4.2	46	138	6348

RESUMO AÇO CA 50-60			
AÇO	BIT (mm)	COMPR (m)	PESO (kg)
60B	4.2	397	43
60B	5	12	2
50A	6.3	315	79
50A	10	193	122
50A	12.5	49	49
Peso Total	60B =		45 kg
Peso Total	50A =		249 kg

NOTAS:

1– COTAS E DIMENSÕES EM CENTÍMETROS
2– CONCRETO: FCK=35 Mpa
3– AÇOS: CA 50A – FyK=500 Mpa
4– COBRIMENTO DAS ARMADURAS DE FUNDAÇÃO E ÁREAS CRÍTICAS: 4,0 cm
5– COBRIMENTO DAS ARMADURAS (LAJE, VIGA E PILAR): 2,5 cm
6– O PROJETO DE FORMAS DEVERÁ SER APROVADO PELO RESP. TÉCNICO DA OBRA
7– COMPRIMENTO DE TRASPASSE SEM MEDIDA DO GANCHO
–ø10.0 = 116 cm
–ø12.5 = 144 cm
–ø16.0 = 185 cm
–ø20.0 = 230 cm
–ø25.0 = 280 cm

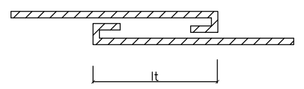

8– ALTERNAR OS TRASPASSES

ESTE DESENHO É PROPRIEDADE DA COMPANHIA ESPIRITO SANTENSE DE SANEAMENTO – CESAN E NÃO PODE SER COPIADO SEM SUA AUTORIZAÇÃO.

NÚMEROS	TÍTULOS	Nº	LOCAL	DISCRIMINAÇÃO	DES.	DIV.	GER.	DATA
PRINCIPAIS DESENHOS DE REFERÊNCIA		REVISÃO						

CANCELA E SUBSTITUI O DESENHO NÚMERO:

CANCELADO E SUBSTITUIDO PELO DESENHO NÚMERO:

CENTRO DE DOCUMENTAÇÃO
RECEBIDO: / /
Nº DOC.: ASS.:
APROVAÇÃO CESAN:
ASS.: MATR.:
UNID.: DATA: / /
ESTA APROVAÇÃO NÃO ISENTA A CONTRATADA DE SUAS RESPONSABILIDADES LEGAIS.

EMITENTE: AQUACONSULT consultoria e projetos de engenharia ltda

PROJETADO: FABIO LYRIO	COORDENADOR: NESTOR A. GORZA. JR.
CREA: 5565–D REGIÃO: ES	CREA: 3424–D REGIÃO: ES
DESENHO: FABIO LYRIO	Nº DES. PROJETISTA: 066–EC–6–015–353
DATA: /01/06	

RESPONSÁVEL TÉCNICO: ALEXANDRE J. SERAFIM
CREA: 961–D REGIÃO: ES ART Nº: DATA: 01/06

EMISSÃO CESAN		DATAS
PROJETADO:	AQUACONSULT	01/06
CREA:		
DESENHADO:		
VERIFICADO:	MILTON KLAINE	01/06
DIVISÃO:	MILTON KLAINE	01/06
GERÊNCIA:	CLÁUDIA V. D. CONTARATO	01/06

CESAN

MUNICÍPIO: VIANA | DISTRITO: SEDE | BAIRRO: SEDE

NOME DO EMPREENDIMENTO: AMPLIAÇÃO SIST. ABASTECIMENTO DE ÁGUA–CONT. 016/05

TÍTULO: ESTAÇÃO DE TRATAMENTO DE ÁGUA – VIANA
PROJETO ESTRUTURAL – PRÉDIO DA ADMINISTRAÇÃO
ARMAÇÃO DAS VIGAS DO TELHADO DA ADMINISTRAÇÃO

ESCALA:	FOLHA:	Nº CESAN	REV:
INDICADA	09 / 23	B–048–000–99–4–XX–0009	0